КОНТАКТОРЫ ДЛЯ УПРАВЛЕНИЯ КОНДЕНСАТОРАМИ ПЭК1-КД

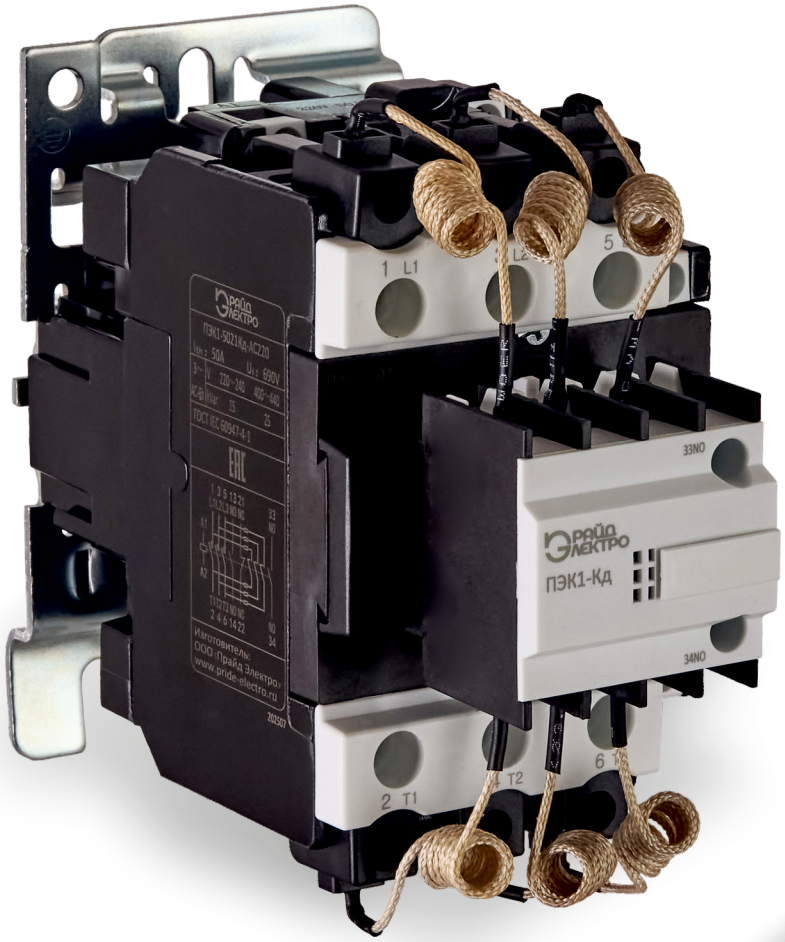

КАТАЛОГ ПРОДУКЦИИ

КОНТАКТОРЫ ПЭК1-КД

Контакторы ПЭК1-Кд предназначены для коммутации конденсаторных батарей в системах компенсации реактивной мощности промышленных и коммерческих объектов. Обеспечивает надежное включение и отключение емкостных нагрузок.

Изделие разработано в соответствии с требованиями ГОСТ IEC 60947-4-1, подтверждающим соответствие международным нормам по безопасности, коммутационной способности, механической и электрической износостойкости. Относится к категории применения AC-6b (коммутация конденсаторных батарей).

СОДЕРЖАНИЕ

КОНТАКТОРЫ ПЭК1-КД 2

СТРУКТУРА КОДА 3

УСЛОВИЯ ХРАНЕНИЯ И ЭКСПЛУАТАЦИИ 3

ОСНОВНЫЕ ПАРАМЕТРЫ КОНТАКТОРОВ 4

ОСНОВНЫЕ ТЕХНИЧЕСКИЕ ПАРАМЕТРЫ 5

КОДЫ КОНТАКТОРОВ ДЛЯ УПРАВЛЕНИЯ КОНДЕНСАТОРАМИ 6

АКСЕССУАРЫ 9

СПОСОБ ПРИСОЕДИНЕНИЯ И УСТАНОВКА 10

СХЕМЫ ПОДКЛЮЧЕНИЯ 11

УСТАНОВОЧНЫЕ И ГАБАРИТНЫЕ РАЗМЕРЫ 12

СТРУКТУРА КОДА

ПЭК1 – 32 20 – Кд – АС220

- АС220 – Характеристики катушки управления АС: 24; 36; 48; 110; 220; 380В
- Кд – контактор для управления конденсаторами
- 20 – 2НО Конфигурация вспомогательных контактов
- 32 – Условный тепловой ток Ith
- ПЭК1 – Серия контакторов

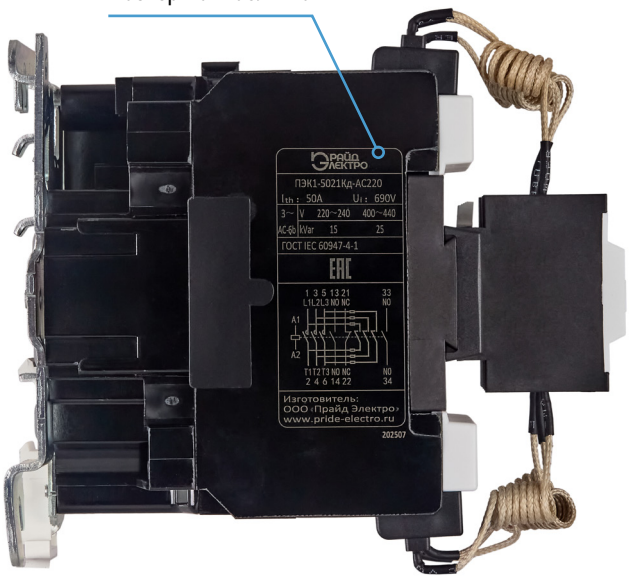

УСЛОВИЯ ХРАНЕНИЯ И ЭКСПЛУАТАЦИИ

Рабочая температура окружающей среды	-25 °C ~ +60 °C
Температура хранения	-60 °C ~ +80 °C
Температура и влажность окружающей среды хранения	При температуре +40 °C относительная влажность воздуха не должна превышать 85 %. При более низких температурах относительная влажность может быть выше.
Высотные условия над уровнем моря	Высота места установки до 3000 м. Параметры работы контактора можно корректировать при высоте более 3000м: 3000м/1А; 4000м/0,94А; 5000м/0,88А
Вертикальный угол установки	Наклон между монтажной поверхностью и вертикальной поверхностью не более ±5°
Уровень загрязнения	3
Категория установки	III

ОСНОВНЫЕ ПАРАМЕТРЫ КОНТАКТОРОВ

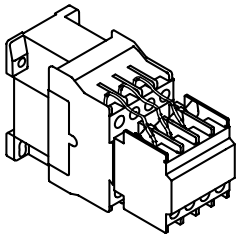
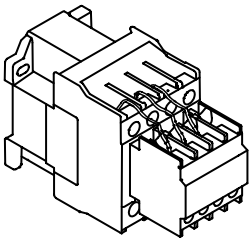
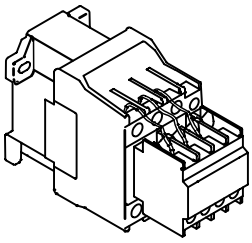

Исполнение корпуса	1	2	3
Код согласно каталогу	ПЭК1-25КД	ПЭК1-32Кд	ПЭК1-40Кд
Номинальный ток, АС-3 (А)	18	24	29
Номинальный ток, АС-1 (А)	12.5	16.7	20
Ширина, мм	47	57	57
Глубина, мм	124	132	138
Высота, мм	122	130	136
Напряжение катушки, В	АС: 24В, 36В, 48В, 110В, 220В, 380В		
Конфигурация вспомогательных контактов	2НО/2НЗ/1НО+1НЗ		
Вес Нетто, кг	0,44	0,63	

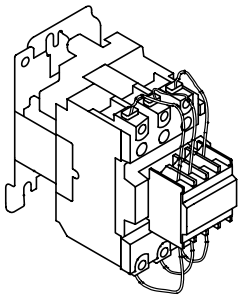
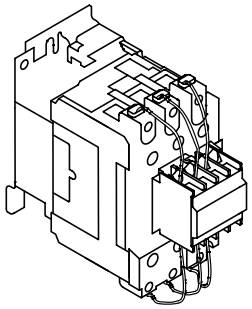

Исполнение корпуса	4			5	
Код согласно каталогу	ПЭК1-50Кд	ПЭК1-60Кд	ПЭК1-80Кд	ПЭК1-100Кд	ПЭК1-125Кд
Номинальный ток, АС-3 (А)	36	48	58	72	87
Номинальный ток, АС-1 (А)	25	33.3	40	50	60
Ширина, мм	77			86	
Глубина, мм	152			159	
Высота, мм	150			157	
Напряжение катушки, В	АС: 24В, 36В, 48В, 110В, 220В, 380В				
Конфигурация вспомогательных контактов	2НО+1НЗ/1НО+2НЗ				
Вес Нетто, кг	1,31			1,52	

ОСНОВНЫЕ ТЕХНИЧЕСКИЕ ПАРАМЕТРЫ

Модель контактора			ПЭК1-25Кд	ПЭК1-32Кд	ПЭК1-40Кд	ПЭК1-50Кд	ПЭК1-60Кд	ПЭК1-80Кд	ПЭК1-100Кд	ПЭК1-125Кд
ЭЛЕКТРОТЕХНИЧЕСКИЕ ПАРАМЕТРЫ										
Номинальное напряжение изоляции Ui(В)			AC 690							
Номинальное рабочее напряжение Ue(В)			AC 220~240/400~440							
Тепловой ток Ith (A) (AC-6b)			25	32	40	50	60	80	100	125
Номинальный рабочий ток Ie (A)	**AC-6b**	**220~240V**	18	24	29	36	48	58	72	87
		400~440V	18	24	29	36	48	58	72	87
Мощность управления (кВар)	**AC-6b**	**220~240V**	6.7	8.5	10	15	20	25	25	40
		400~440V	12.5	16.7	20	25	33.3	40	50	60
Кратность ограничения перенапряжения			15							
Конфигурация главных и вспомогательных контактов			3П+2НО/3П+2Н-З/3П+1НО+1НЗ			3П+2НО+1НЗ/3П+1НО+2НЗ				
ВСПОМОГАТЕЛЬНЫЕ КОНТАКТЫ										
Номинальное рабочее напряжение Ue (В)			AC 380 DC 220							
Условный тепловой ток на открытом воздухе Ith(A)			10							
Номинальный ток Ie(A)	**AC-15 (960 ВА)**		2.5 (AC 380 В)							
	DC-13 (76 Вт)		0,35 (DC 220 В)							
Минимальная нагрузка			17 В/5 мА							
ПАРАМЕТРЫ КАТУШКИ										
Напряжение катушки Us			AC: 24В, 36В, 48В, 110В, 220В, 380В "							
Напряжение срабатывания			0.85Us ~ 1.10Us (от -25 °C до +60 °C)							
Напряжение отпускания			0.20Us ~ 0.75Us (от -25 °C до +60 °C)							
Мощность подтягивания (ВА)			76	110		230				
Мощность удержания (ВА)			10	11		32				
КОММУТАЦИОННАЯ ИЗНОСОСТОЙКОСТЬ										
AC-6b	**Электрическая износостойкость (тысяч циклов)**		120	120	100	100	100	100	100	100
	Рабочая частота (циклов в час)		300	300	300	300	120	120	120	120
Механическая износостойкость (млн. циклов)			3							

КОДЫ КОНТАКТОРОВ ДЛЯ УПРАВЛЕНИЯ КОНДЕНСАТОРАМИ

Код контактора	Реактивная мощность, кВар	Конфиг. вспомогательных контактов	Напряжение катушки, В
ПЭК1-2520Кд-АС24	12.5	2НО	24
ПЭК1-2502Кд-АС24	12.5	2НЗ	24
ПЭК1-2511Кд-АС24	12.5	1НО+1НЗ	24
ПЭК1-2520Кд-АС36	12.5	2НО	36
ПЭК1-2502Кд-АС36	12.5	2НЗ	36
ПЭК1-2511Кд-АС36	12.5	1НО+1НЗ	36
ПЭК1-2520Кд-АС48	12.5	2НО	48
ПЭК1-2502Кд-АС48	12.5	2НЗ	48
ПЭК1-2511Кд-АС48	12.5	1НО+1НЗ	48
ПЭК1-2520Кд-АС110	12.5	2НО	110
ПЭК1-2502Кд-АС110	12.5	2НЗ	110
ПЭК1-2511Кд-АС110	12.5	1НО+1НЗ	110
ПЭК1-2520Кд-АС220	12.5	2НО	220
ПЭК1-2502Кд-АС220	12.5	2НЗ	220
ПЭК1-2511Кд-АС220	12.5	1НО+1НЗ	220
ПЭК1-2520Кд-АС380	12.5	2НО	380
ПЭК1-2502Кд-АС380	12.5	2НЗ	380
ПЭК1-2511Кд-АС380	12.5	1НО+1НЗ	380
ПЭК1-3220Кд-АС24	16.7	2НО	24
ПЭК1-3202Кд-АС24	16.7	2НЗ	24
ПЭК1-3211Кд-АС24	16.7	1НО+1НЗ	24
ПЭК1-3220Кд-АС36	16.7	2НО	36
ПЭК1-3202Кд-АС36	16.7	2НЗ	36
ПЭК1-3211Кд-АС36	16.7	1НО+1НЗ	36
ПЭК1-3220Кд-АС48	16.7	2НО	48
ПЭК1-3202Кд-АС48	16.7	2НЗ	48
ПЭК1-3211Кд-АС48	16.7	1НО+1НЗ	48
ПЭК1-3220Кд-АС110	16.7	2НО	110
ПЭК1-3202Кд-АС110	16.7	2НЗ	110
ПЭК1-3211Кд-АС110	16.7	1НО+1НЗ	110
ПЭК1-3220Кд-АС220	16.7	2НО	220
ПЭК1-3202Кд-АС220	16.7	2НЗ	220
ПЭК1-3211Кд-АС220	16.7	1НО+1НЗ	220
ПЭК1-3220Кд-АС380	16.7	2НО	380
ПЭК1-3202Кд-АС380	16.7	2НЗ	380
ПЭК1-3211Кд-АС380	16.7	1НО+1НЗ	380
ПЭК1-4020Кд-АС24	20	2НО	24
ПЭК1-4002Кд-АС24	20	2НЗ	24
ПЭК1-4011Кд-АС24	20	1НО+1НЗ	24

ПЭК1-4020Кд-АС36	20	2НО	36
ПЭК1-4002Кд-АС36	20	2НЗ	36
ПЭК1-4011Кд-АС36	20	1НО+1НЗ	36
ПЭК1-4020Кд-АС48	20	2НО	48
ПЭК1-4002Кд-АС48	20	2НЗ	48
ПЭК1-4011Кд-АС48	20	1НО+1НЗ	48
ПЭК1-4020Кд-АС110	20	2НО	110
ПЭК1-4002Кд-АС110	20	2НЗ	110
ПЭК1-4011Кд-АС110	20	1НО+1НЗ	110
ПЭК1-4020Кд-АС220	20	2НО	220
ПЭК1-4002Кд-АС220	20	2НЗ	220
ПЭК1-4011Кд-АС220	20	1НО+1НЗ	220
ПЭК1-4020Кд-АС380	20	2НО	380
ПЭК1-4002Кд-АС380	20	2НЗ	380
ПЭК1-4011Кд-АС380	20	1НО+1НЗ	380
ПЭК1-5021Кд-АС24	25	2НО+1НЗ	24
ПЭК1-5012Кд-АС24	25	1НО+2НЗ	24
ПЭК1-5021Кд-АС36	25	2НО+1НЗ	36
ПЭК1-5012Кд-АС36	25	1НО+2НЗ	36
ПЭК1-5021Кд-АС48	25	2НО+1НЗ	48
ПЭК1-5012Кд-АС48	25	1НО+2НЗ	48
ПЭК1-5021Кд-АС110	25	2НО+1НЗ	110
ПЭК1-5012Кд-АС110	25	1НО+2НЗ	110
ПЭК1-5021Кд-АС220	25	2НО+1НЗ	220
ПЭК1-5012Кд-АС220	25	1НО+2НЗ	220
ПЭК1-5021Кд-АС380	25	2НО+1НЗ	380
ПЭК1-5012Кд-АС380	25	1НО+2НЗ	380
ПЭК1-6021Кд-АС24	33.3	2НО+1НЗ	24
ПЭК1-6012Кд-АС24	33.3	1НО+2НЗ	24
ПЭК1-6021Кд-АС36	33.3	2НО+1НЗ	36
ПЭК1-6012Кд-АС36	33.3	1НО+2НЗ	36
ПЭК1-6021Кд-АС48	33.3	2НО+1НЗ	48
ПЭК1-6012Кд-АС48	33.3	1НО+2НЗ	48
ПЭК1-6021Кд-АС110	33.3	2НО+1НЗ	110
ПЭК1-6012Кд-АС110	33.3	1НО+2НЗ	110
ПЭК1-6021Кд-АС220	33.3	2НО+1НЗ	220
ПЭК1-6012Кд-АС220	33.3	1НО+2НЗ	220
ПЭК1-6021Кд-АС380	33.3	2НО+1НЗ	380
ПЭК1-6012Кд-АС380	33.3	1НО+2НЗ	380
ПЭК1-8021Кд-АС24	40	2НО+1НЗ	24
ПЭК1-8012Кд-АС24	40	1НО+2НЗ	24
ПЭК1-8021Кд-АС36	40	2НО+1НЗ	36
ПЭК1-8012Кд-АС36	40	1НО+2НЗ	36

ПЭК1-8021Кд-АС48	40	2НО+1НЗ	48
ПЭК1-8012Кд-АС48	40	1НО+2НЗ	48
ПЭК1-8021Кд-АС110	40	2НО+1НЗ	110
ПЭК1-8012Кд-АС110	40	1НО+2НЗ	110
ПЭК1-8021Кд-АС220	40	2НО+1НЗ	220
ПЭК1-8012Кд-АС220	40	1НО+2НЗ	220
ПЭК1-8021Кд-АС380	40	2НО+1НЗ	380
ПЭК1-8012Кд-АС380	40	1НО+2НЗ	380
ПЭК1-10021Кд-АС24	50	2НО+1НЗ	24
ПЭК1-10012Кд-АС24	50	1НО+2НЗ	24
ПЭК1-10021Кд-АС36	50	2НО+1НЗ	36
ПЭК1-10012Кд-АС36	50	1НО+2НЗ	36
ПЭК1-10021Кд-АС48	50	2НО+1НЗ	48
ПЭК1-10012Кд-АС48	50	1НО+2НЗ	48
ПЭК1-10021Кд-АС110	50	2НО+1НЗ	110
ПЭК1-10012Кд-АС110	50	1НО+2НЗ	110
ПЭК1-10021Кд-АС220	50	2НО+1НЗ	220
ПЭК1-10012Кд-АС220	50	1НО+2НЗ	220
ПЭК1-10021Кд-АС380	50	2НО+1НЗ	380
ПЭК1-10012Кд-АС380	50	1НО+2НЗ	380
ПЭК1-12521Кд-АС24	60	2НО+1НЗ	24
ПЭК1-12512Кд-АС24	60	1НО+2НЗ	24
ПЭК1-12521Кд-АС36	60	2НО+1НЗ	36
ПЭК1-12512Кд-АС36	60	1НО+2НЗ	36
ПЭК1-12521Кд-АС48	60	2НО+1НЗ	48
ПЭК1-12512Кд-АС48	60	1НО+2НЗ	48
ПЭК1-12521Кд-АС110	60	2НО+1НЗ	110
ПЭК1-12512Кд-АС110	60	1НО+2НЗ	110
ПЭК1-12521Кд-АС220	60	2НО+1НЗ	220
ПЭК1-12512Кд-АС220	60	1НО+2НЗ	220
ПЭК1-12521Кд-АС380	60	2НО+1НЗ	380
ПЭК1-12512Кд-АС380	60	1НО+2НЗ	380

Вспомогательные контакты

Общий вид	Код	Конфигурация контактов	Способ установки
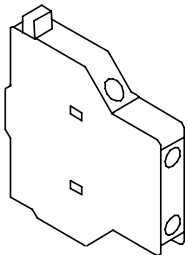	**К3-11д1**	1NO+1NC	Боковой
	К3-20д1	2NO	

Ограничители перенапряжения (фильтры помех)

Установка	Ограничитель перенапряжения	Диапозон напряже-ния, В	Тип ограничителя	Род тока катушки	Способ установки
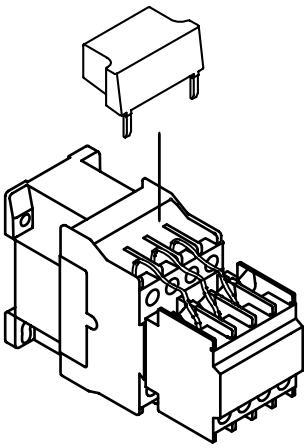	**ОПН2-11/ОК**	24~48	RC-фильтр	AC	Клеммный
	ОПН2-21/ОК	50~127	RC-фильтр	AC	Клеммный
	ОПН2-31/ОК	110~240	RC-фильтр	AC	Клеммный
	ОПН2-12/ОК	24~48	Варистор	AC	Клеммный
	ОПН2-22/ОК	50~127	Варистор	AC	Клеммный
	ОПН2-32/ОК	110~240	Варистор	AC	Клеммный
	ОПН2-11/ТК	24~48	RC-фильтр	AC/DC	Клеммный
	ОПН2-21/ТК	50~127	RC-фильтр	AC/DC	Клеммный
	ОПН2-31/ТК	110~240	RC-фильтр	AC/DC	Клеммный
	ОПН2-12/ТК	24~48	Варистор	AC/DC	Клеммный
	ОПН2-22/ТК	50~127	Варистор	AC/DC	Клеммный
	ОПН2-32/ТК	110~240	Варистор	AC/DC	Клеммный
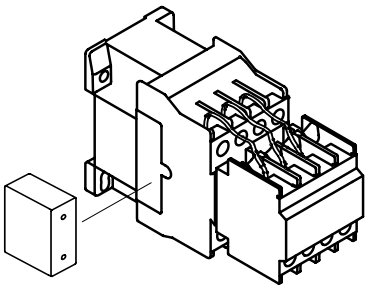	**ОПН2-11/ОБ**	24~48	RC-фильтр	AC	Боковой
	ОПН2-21/ОБ	50~127	RC-фильтр	AC	Боковой
	ОПН2-31/ОБ	110~240	RC-фильтр	AC	Боковой
	ОПН2-12/ОБ	24~48	Варистор	AC	Боковой
	ОПН2-22/ОБ	50~127	Варистор	AC	Боковой
	ОПН2-32/ОБ	110~240	Варистор	AC	Боковой
	ОПН2-11/ТБ	24~48	RC-фильтр	AC/DC	Боковой
	ОПН2-21/ТБ	50~127	RC-фильтр	AC/DC	Боковой
	ОПН2-31/ТБ	110~240	RC-фильтр	AC/DC	Боковой
	ОПН2-12/ТБ	24~48	Варистор	AC/DC	Боковой
	ОПН2-22/ТБ	50~127	Варистор	AC/DC	Боковой
	ОПН2-32/ТБ	110~240	Варистор	AC/DC	Боковой

СПОСОБ ПРИСОЕДИНЕНИЯ И УСТАНОВКА

Модель контактора		ПЭК5-25Кд	ПЭК5-32Кд	ПЭК5-40Кд	ПЭК5-50Кд	ПЭК5-60Кд	ПЭК5-80Кд	ПЭК5-100Кд	ПЭК5-125Кд
ГЛАВНАЯ ЦЕПЬ									
Тип резьбового зажима		Винтовой M3.5	Винтовой M4		Столбчатый M8			Столбчатый M10	
Гибкий провод без наконечника	1 провод (мм²)	1...4	1...6	1...6	1...16	1...16	1...16	1.5...25	1.5...25
	2 провода (мм²)	1...4	1...6	1...6	1...16	1...16	1...16	1.5...25	1.5...25
Жесткий провод без наконечника	1 провод (мм²)	1...6	1...10	1...10	25	25	25	1...50	1...50
	2 провода (мм²)	–	1...10	1...10	–	–	–	–	–
Параметры отвертки	Крестовая	PH2	PH2	PH2	–	–	–		
	Шлицевая	Ø 6	Ø 6	Ø 6	Ø 6	Ø 6	Ø 6	Ø 6...8	Ø 6...8
Размер шестигранного ключа		–	–	–	–	–	–	8	8
Момент затяжки (Н·м)		0.8	1.2	1.2	3.5	3.5	3.5	4	4

ЦЕПЬ УПРАВЛЕНИЯ		
Тип резьбового зажима		Винтовой M3,5
Гибкий провод без наконечника	1 провод (мм²)	1...2.5
	2 провода (мм²)	
Жесткий провод без наконечника	1 провод (мм²)	1...4
	2 провода (мм²)	
Параметры отвертки	Крестовая	PH2
	Шлицевая	Ø 6
Момент затяжки (Н·м)		1

СХЕМЫ ПОДКЛЮЧЕНИЯ

ПЭК1-2520Кд~4020Кд

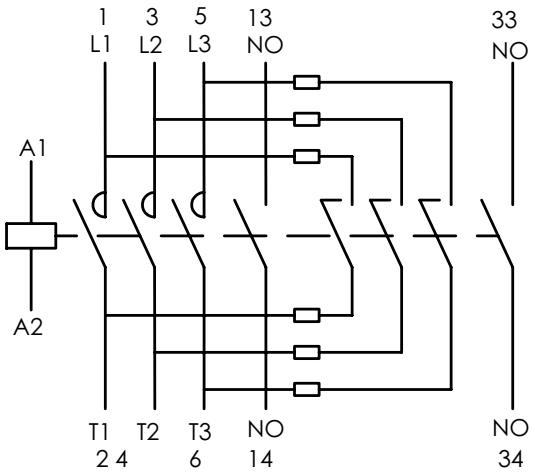

ПЭК1-2511Кд~4011Кд

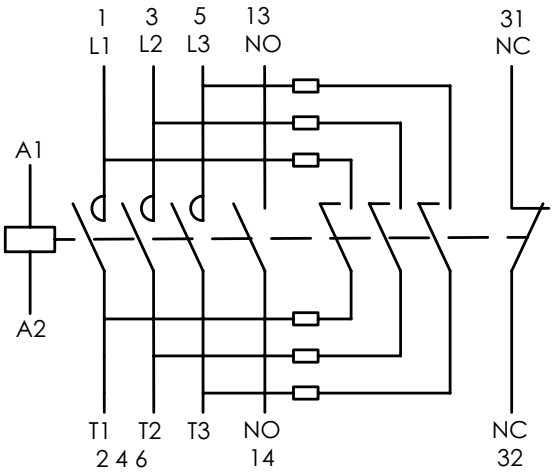

ПЭК1-2502Кд~4002Кд

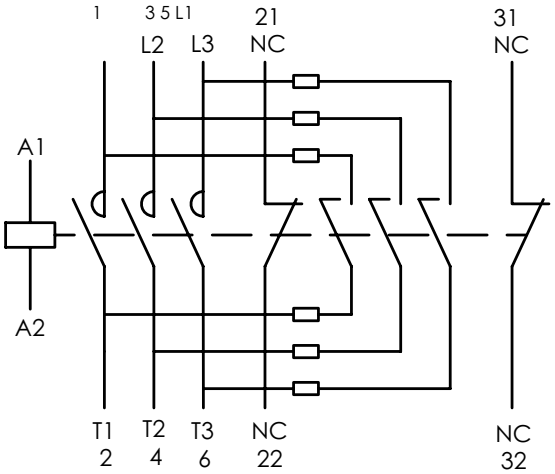

ПЭК1-5021Кд~12521Кд

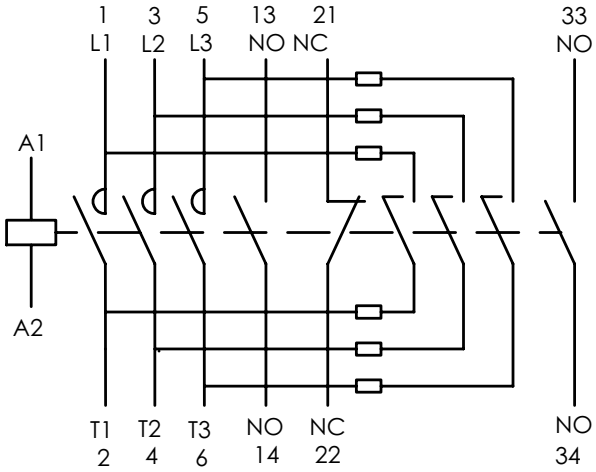

ПЭК1-5012Кд~12512Кд

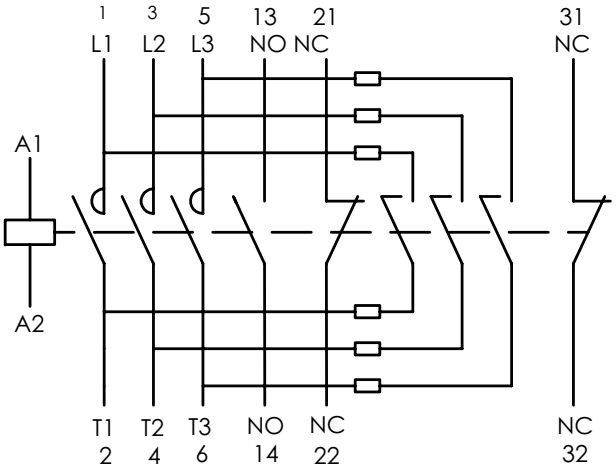

УСТАНОВОЧНЫЕ И ГАБАРИТНЫЕ РАЗМЕРЫ

ПЭК1-25Кд

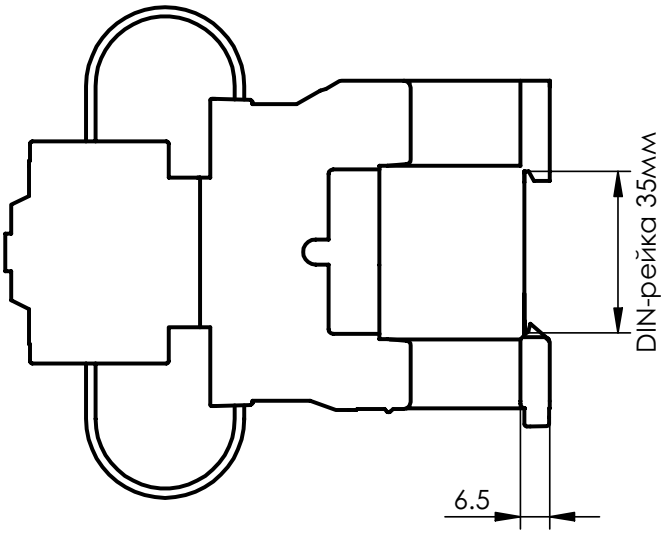

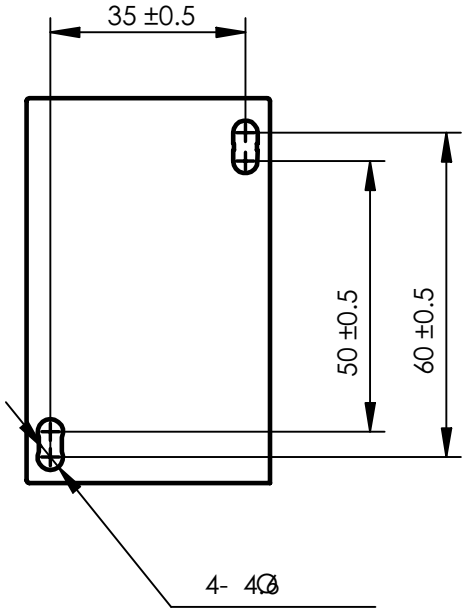

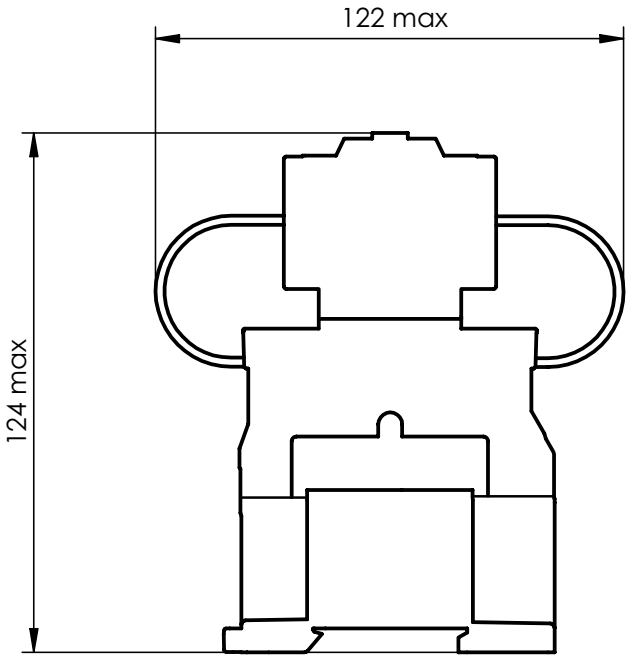

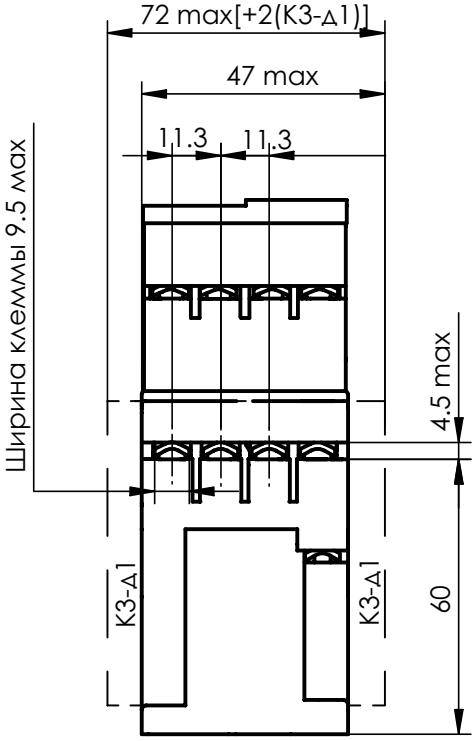

ПЭК1-32Кд

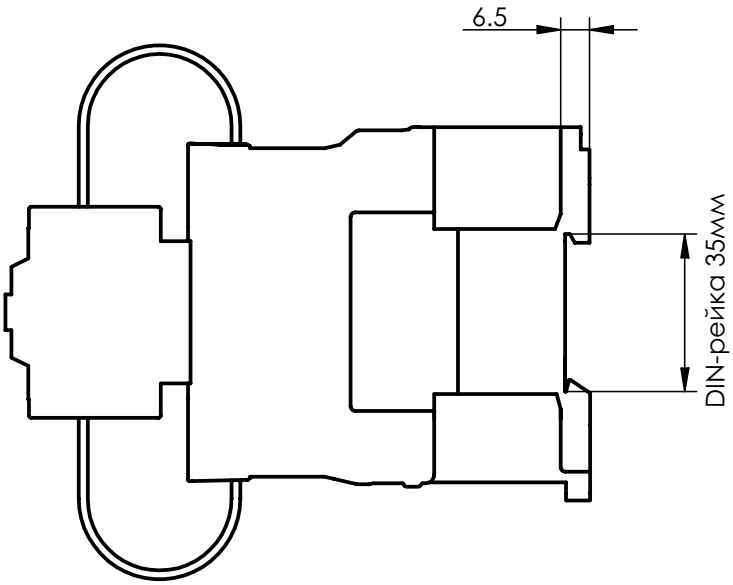
6.5
DIN-рейка 35мм

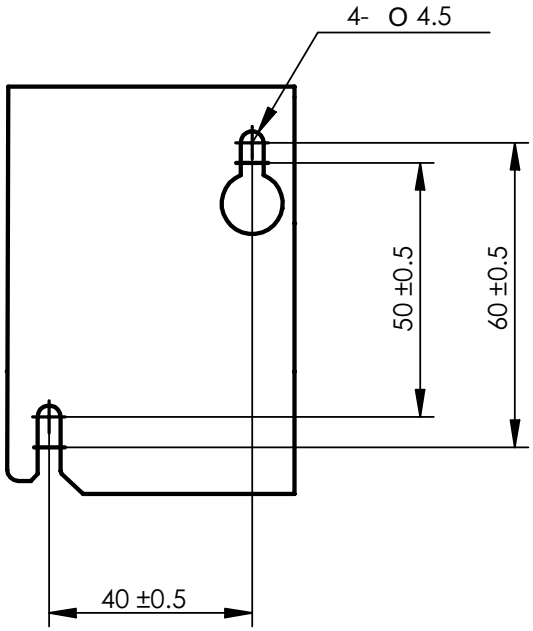
4- O 4.5
50 ±0.5
60 ±0.5
40 ±0.5

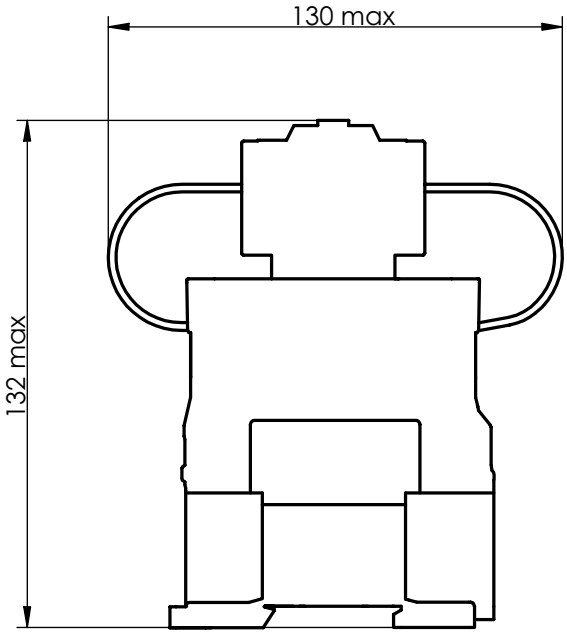
130 max
132 max

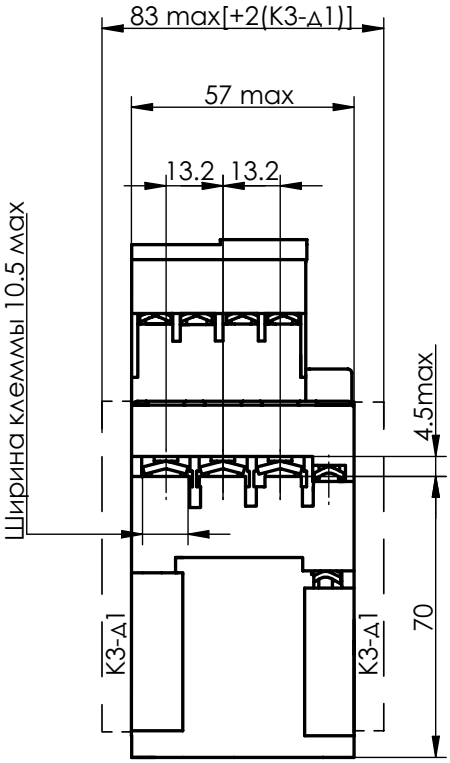
83 max[+2(К3-Д1)]
57 max
13.2
13.2
Ширина клеммы 10.5 max
4.5max
70
К3-Д1
К3-Д1

ПЭК1-40Кд

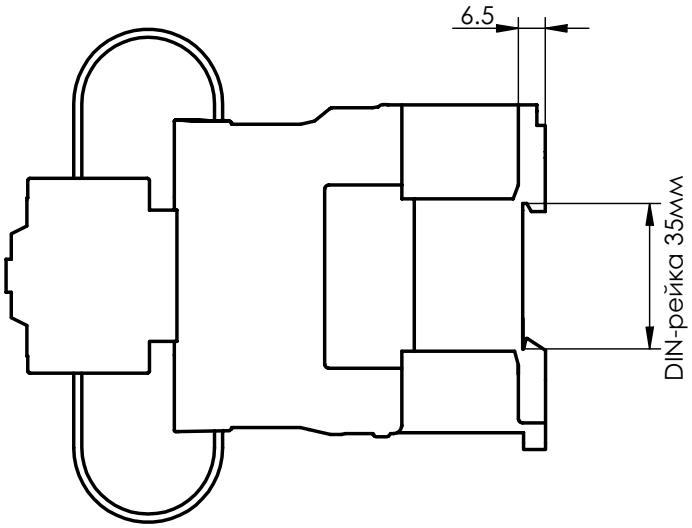
6.5
DIN-рейка 35мм

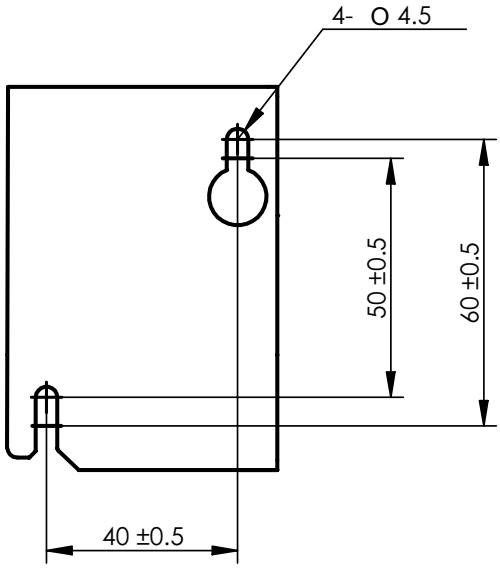
4- O 4.5
50 ±0.5
60 ±0.5
40 ±0.5

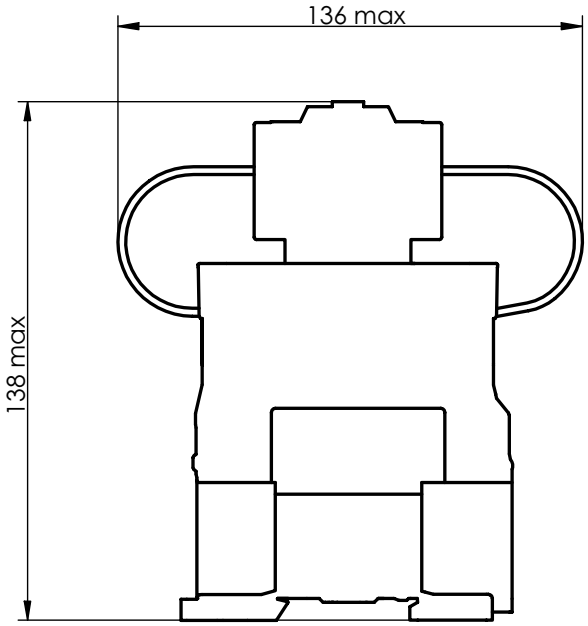
136 max
138 max

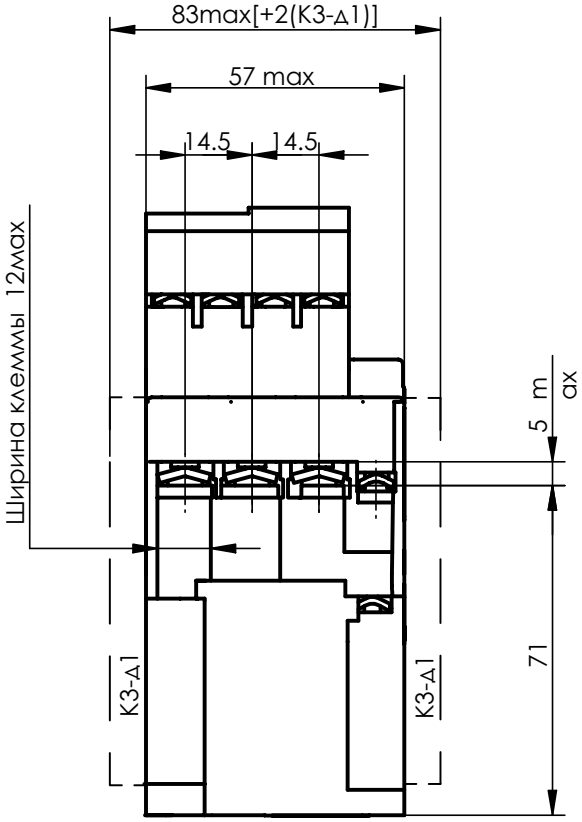
83max[+2(К3-Д1)]
57 max
14.5
14.5
Ширина клеммы 12мах
5 max
71
К3-Д1
К3-Д1

ПЭК1-50Кд/60Кд/80Кд

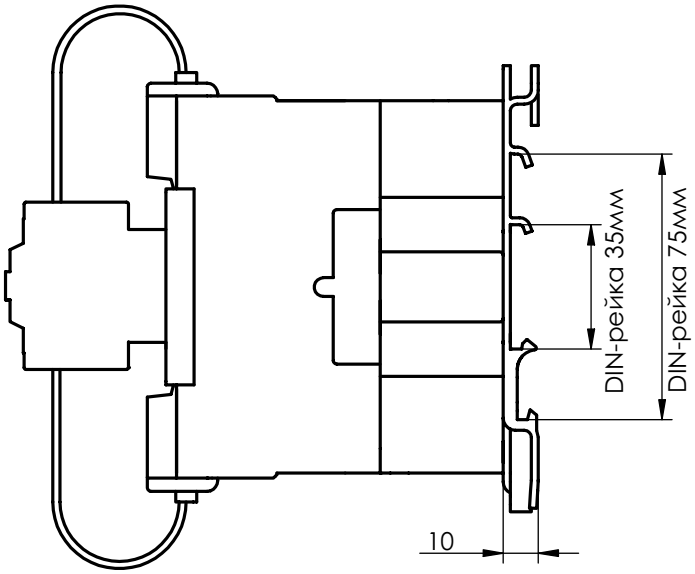

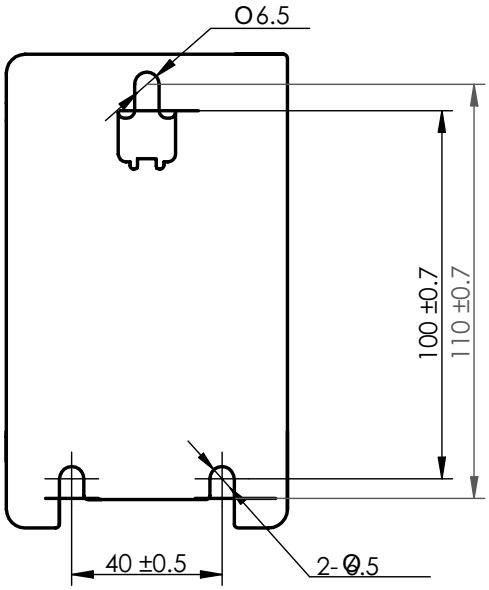

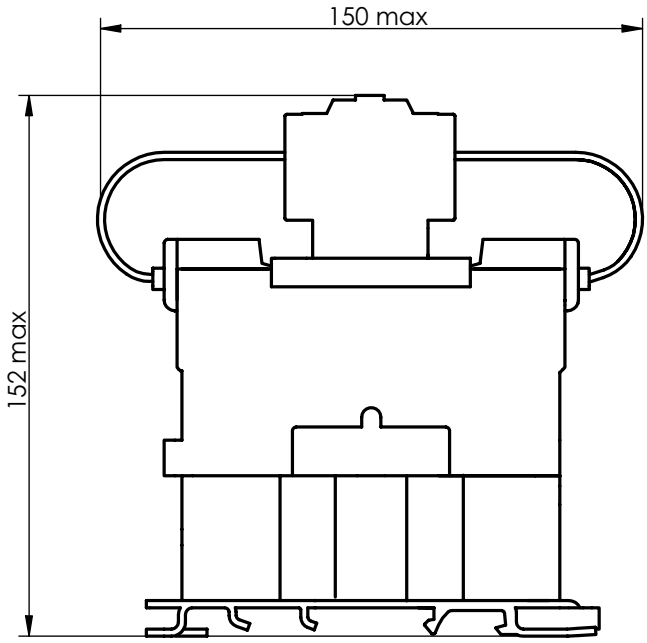

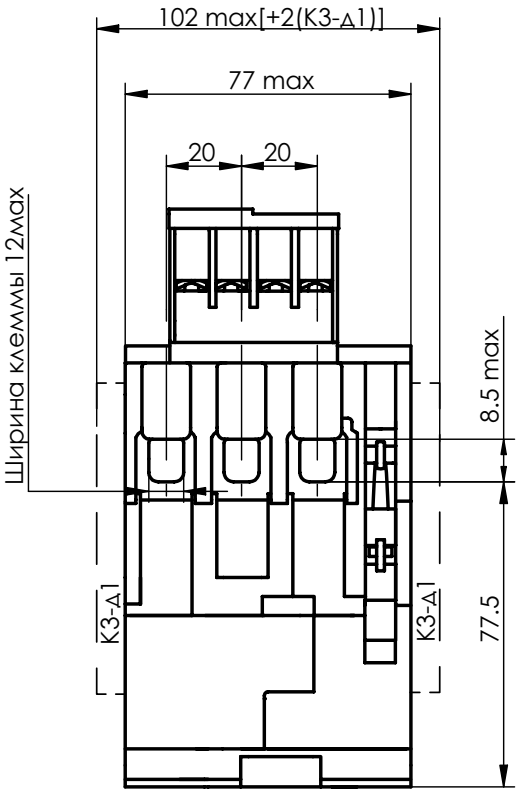

ПЭК1-40Кд

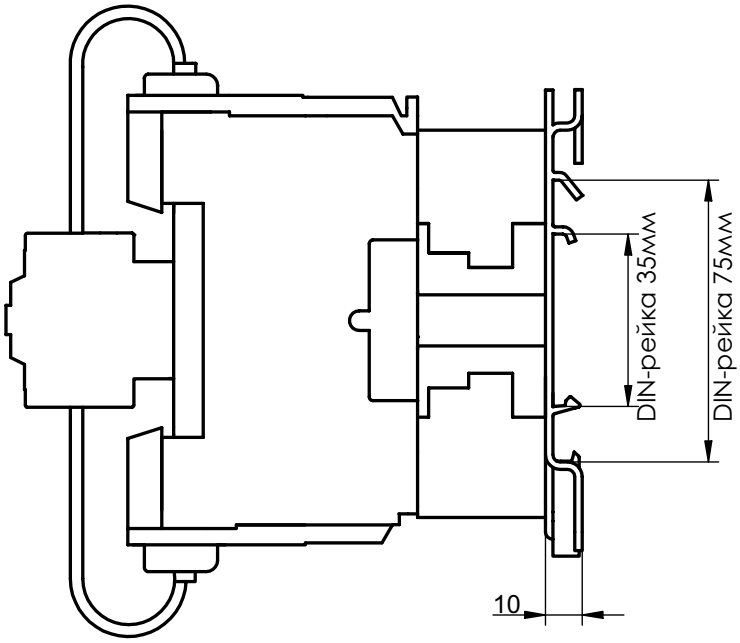
DIN-рейка 35мм
DIN-рейка 75мм
10

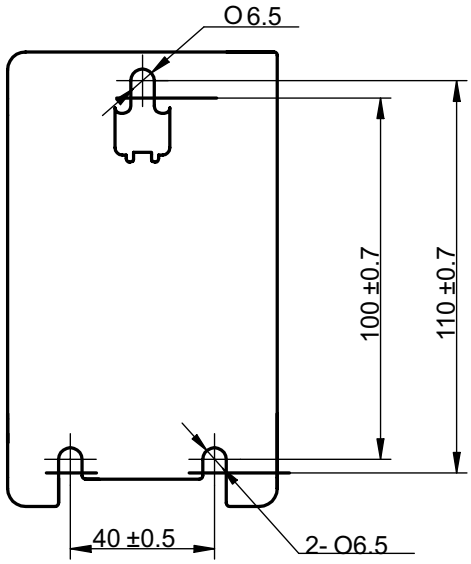
O 6.5
100 ±0.7
110 ±0.7
40 ±0.5
2- O6.5

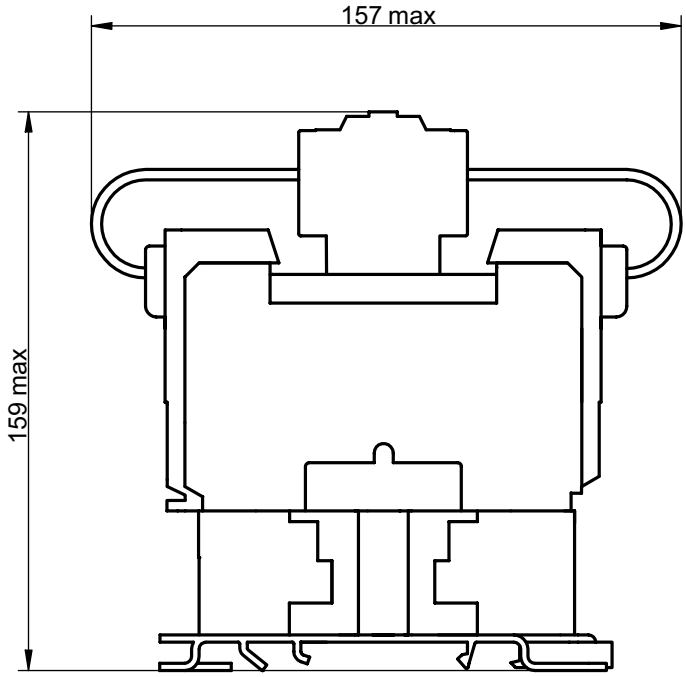
157 max
159 max

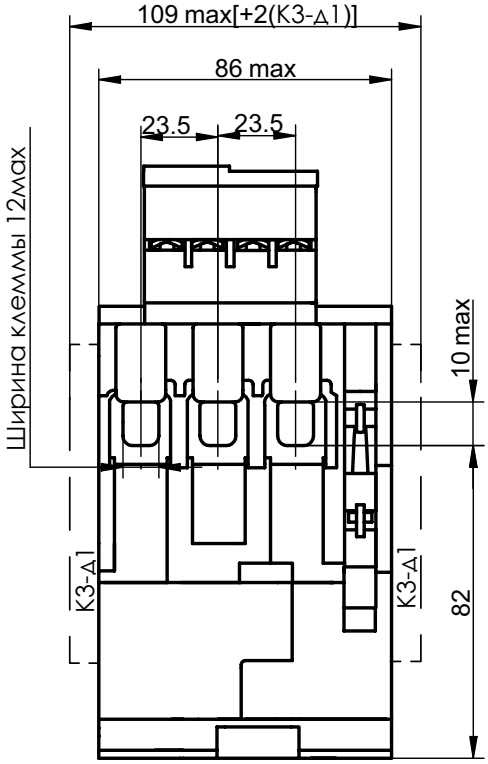
109 max[+2(К3-Δ1)]
86 max
23.5
23.5
Ширина клеммы 12мах
10 max
К3-Δ1
К3-Δ1
82

ДЛЯ ЗАМЕТОК

ООО «ПРАЙД ЭЛЕКТРО»
195273, Г. САНКТ-ПЕТЕРБУРГ, ПИСКАРЕВСКИЙ ПР., Д. 63Б
ТЕЛ. +7 (812) 980 8259
E-MAIL: INFO@PRIDE-ELECTRO.COM
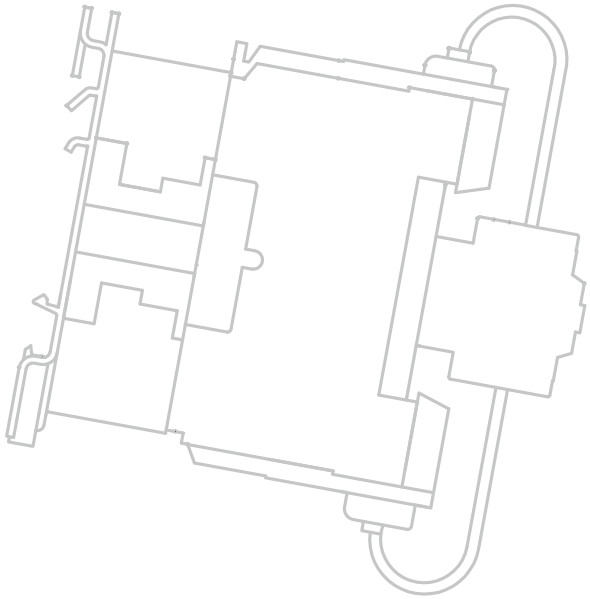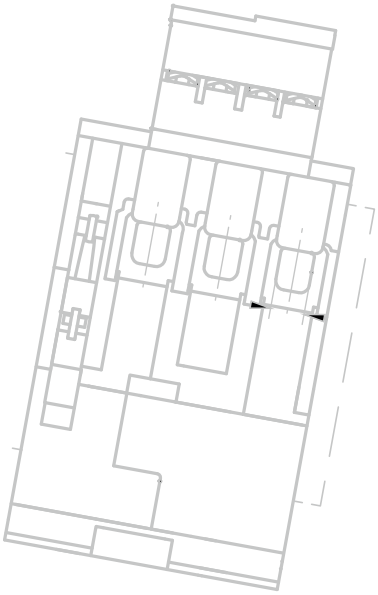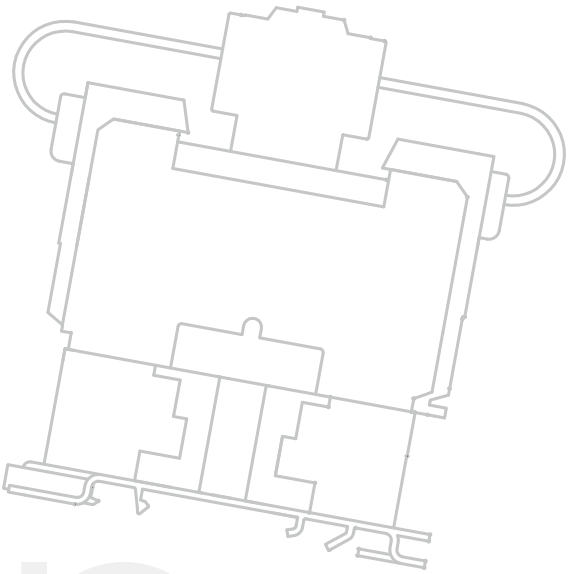
WWW.PRIDE-ELECTRO.RU