КОНТАКТОРЫ ПОСТОЯННОГО ТОКА
серии ПЭК5-Т4

КАТАЛОГ
ПРОДУКЦИИ

СОДЕРЖАНИЕ

О ПРОДУКТЕ 3

СТРУКТУРА КОДА 3

УСЛОВИЯ ХРАНЕНИЯ И ЭКСПЛУАТАЦИИ 3

СПЕЦИФИКАЦИЯ 4

ОСНОВНЫЕ ТЕХНИЧЕСКИЕ ПАРАМЕТРЫ 5

ПРИСОЕДИНЕНИЕ И УСТАНОВКА 6

КОДЫ КОНТАКТОРОВ 7

ГАБАРИТНЫЕ И УСТАНОВОЧНЫЕ РАЗМЕРЫ 8

О ПРОДУКТЕ

Двухполюсные контакторы постоянного тока серии ПЭК5-Т4 предназначены для управления двигателями постоянного тока и другими нагрузками с номинальным рабочим током до 400А в цепях с категориями применения DC-1, DC-3, DC-5 с номинальным рабочим напряжением до 750 В.

СТРУКТУРА КОДА

ПЭК5 - 40 Т 4 - DC - 24

- 24 — Напряжение катушки управления: AC: 110В, 220В DC: 24В, 110В, 220В
- DC — Род тока катушки управления: AC, DC
- 4 — Номер конструкции
- Т — Т – контактор постоянного тока
- 40 — Номинальный ток Ie, в условиях DC-1/750В
- ПЭК5 — Серия контакторов

УСЛОВИЯ ХРАНЕНИЯ И ЭКСПЛУАТАЦИИ

Рабочая температура окружающей среды	от -25 °С до +60 °С
Температура хранения	от -40 °С до +80 °С
Температура и влажность окружающей среды хранения	При температуре +40 °С относительная влажность воздуха не должна превышать 85 %. При более низких температурах относительная влажность может быть выше.
Высотные условия	Высота места установки до 3000 м. Параметры работы контактора можно корректировать при высоте более 3000 м/1А; 4000м/0,94А; 5000м/0,88А
Условия механических воздействий	Электрооборудование может устанавливаться и эксплуатироваться в условиях механической вибрации с частотой от 2 Гц до 13,2 Гц и амплитудой смещения не более ±1 мм
Угол наклона установочной поверхности	Электрооборудование должно устанавливаться таким образом, чтобы угол отклонения его установочной поверхности от вертикальной плоскости не превышал ±5°
Степень загрязнения	3
Категория установки	III

СПЕЦИФИКАЦИЯ

Двухполюсные контакторы с катушкой управления AC

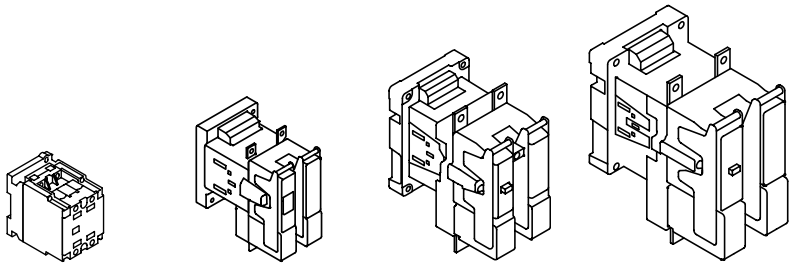

	ПЭК5-40Т4	ПЭК5-75Т4	ПЭК5-250Т4	ПЭК5-400Т4
Количество полюсов/вспом. контакты	2П/2НО+2НЗ	2П	2П	2П
Номинальный ток Ie (DC-1/750В), А	40	75	250	400
Номинальный ток Ie (DC-3/DC-5/750В), А	7,5	75	170	400
Мощность управления(DC-1/750В), кВт	30	56	165	300
Мощность управления(DC-1/DC-3/750В), кВт	4	45	110	250
Ширина, мм	70	101	136	163
Глубина, мм	100	164	208	260
Высота, мм	96	176	241	282
Напряжение катушки	AC: 110, 220 В			

Двухполюсные контакторы с катушкой управления DC

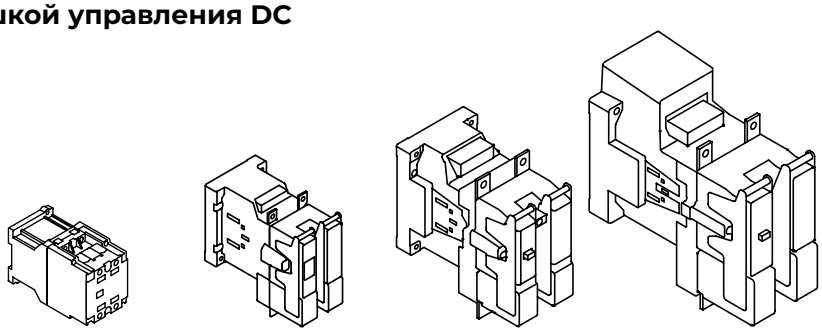

	ПЭК5-40Т4	ПЭК5-75Т4	ПЭК5-250Т4	ПЭК5-400Т4
Количество полюсов/вспом. контакты	2П/2НО+2НЗ	2П	2П	2П
Номинальный ток Ie (DC-1/750В), А	40	75	250	400
Номинальный ток Ie (DC-3/DC-5/750В), А	7,5	75	170	400
Мощность управления(DC-1/750В), кВт	30	56	165	300
Мощность управления(DC-1/DC-3/750В), кВт	4	45	110	250
Ширина, мм	70	101	136	163
Глубина, мм	140	187	238	320
Высота, мм	87	176	241	282
Напряжение катушки	DC: 24, 110, 220 В			

Совместимые аксессуары:

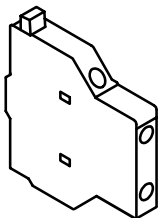

К3-11д1, К3-20д1
(не применимо к ПЭК5-40Т4-АС, ПЭК5-40Т4-DC)

Примечание: Размер вспомогательных контактов после установки сбоку не превышает ширину корпуса контактора.

ОСНОВНЫЕ ТЕХНИЧЕСКИЕ ПАРАМЕТРЫ

МОДЕЛЬ			ПЭК5-40Т4-АС	ПЭК5-40Т4-DC	ПЭК5-75Т4-АС	ПЭК5-75Т4-DC	ПЭК5-250Т4-АС	ПЭК5-250Т4-DC	ПЭК5-400Т4-АС	ПЭК5-400Т4-DC
Электрические параметры										
Номинальное напряжение изоляции Ui (В)			1000							
Номинальное рабочее напряжение Ue (В)			DC:220, 440, 600, 750							
Номинальный рабочий ток Ie (А)	DC-1	220В	40		75		250		400	
		440В	40		75		250		400	
		600В	40		75		250		400	
		750В	40		75		250		400	
	DC-3 DC-5	220В	32		75		220		400	
		440В	29		75		220		400	
		600В	21		75		220		400	
		750В	7.5		75		220		400	
Мощность управления (кВт)	DC-1	220В	8.8		16.5		48		88	
		440В	17.6		33		97		176	
		600В	24		45		132		240	
		750В	30		56		165		300	
	DC-3 DC-5	220В	5		13		41		70	
		440В	9		27		82		140	
		600В	9		38		110		200	
		750В	4		45		110		250	
Конфигурация контактов			2П+2НО+2НЗ		2П					
Параметры катушки										
Напряжение катушки Us (В)			AC:110, 220 DC:24, 110, 220							
Напряжение срабатывания			AC:0.85Us~1.10Us DC:0.85Us~1.10Us							
Напряжение отпускания			AC:0.20Us~0.75Us DC:0.10Us~0.75Us							
Мощность подтягивания (ВА)			110	10	300	20	650	30	1780	86
Мощность удержания (ВА)			11	10	26	20	46	30	130	86
Параметры износостойкости										
DC-1	Электрическая (тыс. циклов)		60	60	50	50	30	30	30	30
	Рабочая частота (циклов в час)		600							
DC-3 DC-5	Электрическая (тыс. циклов)		20	20	15	15	6	6	5	5
	Рабочая частота (циклов в час)		150							
Механическая (млн. циклов)			6	6	5	5	3	3	3	3
Время подтягивания (мс)			10~40	35~190	20~50	90~380	20~50	120~400	20~50	120~400
Время отпускания (мс)			5~25	10~25	5~30	17~30	10~30	22~35	10~30	40~110
Вспомогательные контакты										
Номинальное рабочее напряжение Ue (В)			AC380/DC220		–					
Условный тепловой ток Ith (А)			10		–					
Номинальный рабочий ток Ie (А)	AC-15/960 ВА		2.5 (AC 380В)		–					
	DC-13/76 Вт		0.35 (DC220В)		–					
Минимальная нагрузка			17 В, 5 мА							
Вес нетто (кг)			0,71	1.08	2.45	3.61	6.03	8.7	11.4	19.5

ПРИСОЕДИНЕНИЕ И УСТАНОВКА

МОДЕЛЬ		ПЭК5-40Т4-AC	ПЭК5-40Т4-DC	ПЭК5-75Т4-AC	ПЭК5-75Т4-DC	ПЭК5-250Т4-AC	ПЭК5-250Т4-DC	ПЭК5-400Т4-AC	ПЭК5-400Т4-DC
Главная цепь									
Способ подключения		Винтовое соединение		Болтовое соединение					
Провод с наконечником (мм²)		16		10...3,5		50...120		2x150	
Шина (мм²)		–		15x2,5		25x4		2x (25x3)	
Жесткий провод (мм²)		2,5...10		–		–		–	
Гибкий провод (мм²)		1,5...6		–		–		–	
Диаметр винта (мм)		M4		M6		M10		M10	
Параметры отвертки	Крестовая	PH2		–					
	Шлицевая	∅6		–					
Размер ключа		–		10		16		16	
Момент затяжки (Нм)		1,4		4		14		14	
Цепь управления и вспомогательная цепь									
Способ подключения		Винтовое соединение							
Жесткий провод (мм²)		2x1...2.5							
Гибкий провод (мм²)		2x0.75...1.5							
Диаметр винта (мм)		M3.5							
Параметры отвертки	Крестовая	PH2							
	Шлицевая	∅6							
Момент затяжки (Н*м)		1							

Спицификация размеров присоединения		Номинальный крутящий момент (Нм)	Предельный крутящий момент (Нм)
Винт	M4	1,2	1,4
Болт	M6	3	4,5
	M10	10	16,5

КОДЫ КОНТАКТОРОВ

Схема	Код контактора	Номинальный ток (DC-1/750В), А	Мощность управления (DC-1/750В), кВт	Номинальный ток (DC-3/DC-5 /750В), А	Мощность управления (DC-3/DC-5 /750В), кВт	Катушка управления
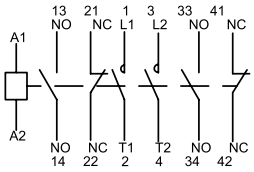	ПЭК5-40Т4-АС110	40	30	7,5	4	АС110В
	ПЭК5-40Т4-АС220					АС220В
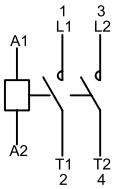	ПЭК5-75Т4-АС110	75	56	75	45	АС110В
	ПЭК5-75Т4-АС220					АС220В
	ПЭК5-250Т4-АС110	250	165	170	110	АС110В
	ПЭК5-250Т4-АС220					АС220В
	ПЭК5-400Т4-АС110	400	300	400	250	АС110В
	ПЭК5-400Т4-АС220					АС220В
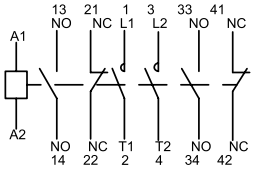	ПЭК5-40Т4-DC24	40	30	7,5	4	DC24В
	ПЭК5-40Т4-DC110					DC110В
	ПЭК5-40Т4-DC220					DC220В
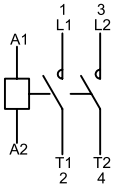	ПЭК5-75Т4-DC24	75	56	75	45	DC24В
	ПЭК5-75Т4-DC110					DC110В
	ПЭК5-75Т4-DC220					DC220В
	ПЭК5-250Т4-DC24	250	165	170	110	DC24В
	ПЭК5-250Т4-DC110					DC110В
	ПЭК5-250Т4-DC220					DC220В
	ПЭК5-400Т4-DC24	400	300	400	250	DC24В
	ПЭК5-400Т4-DC110					DC110В
	ПЭК5-400Т4-DC220					DC220В

ГАБАРИТНЫЕ И УСТАНОВОЧНЫЕ РАЗМЕРЫ

ПЭК5-40Т4-АС

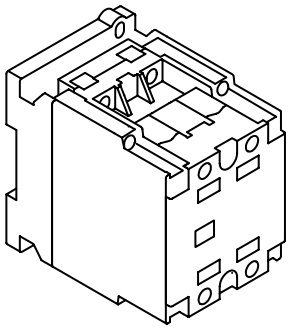

Установочные размеры

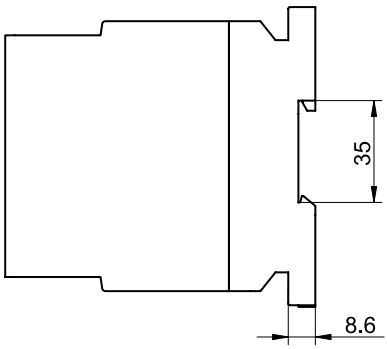

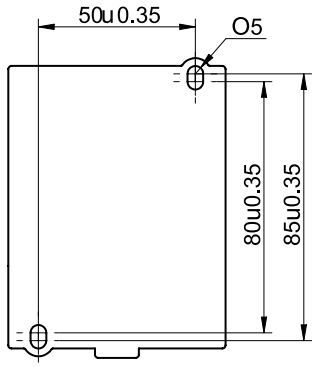

Габаритные размеры

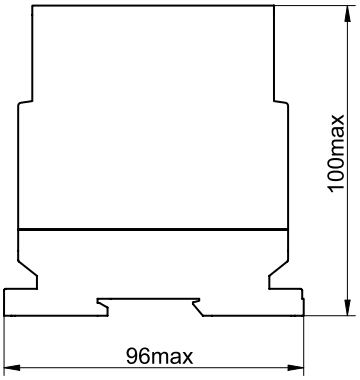

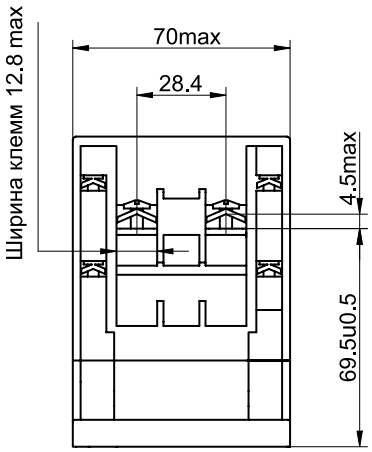

ПЭК5-40Т4-DC

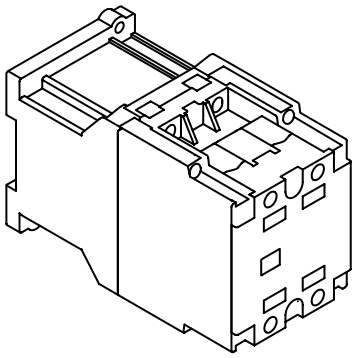

Установочные размеры

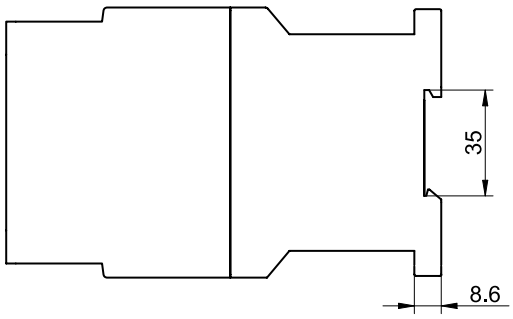

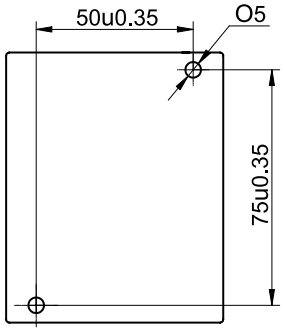

Габаритные размеры

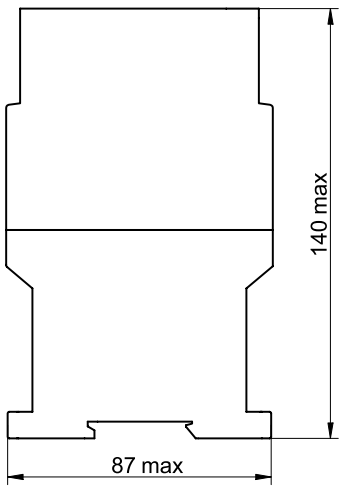

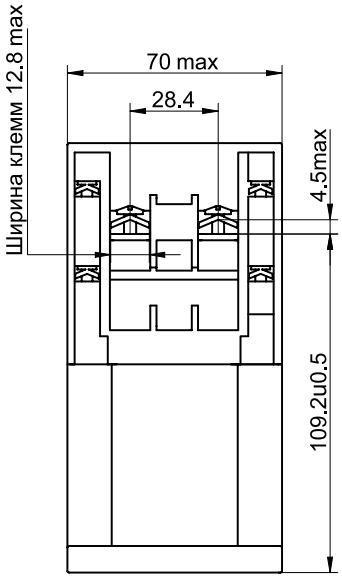

ПЭК5-75Т4-АС

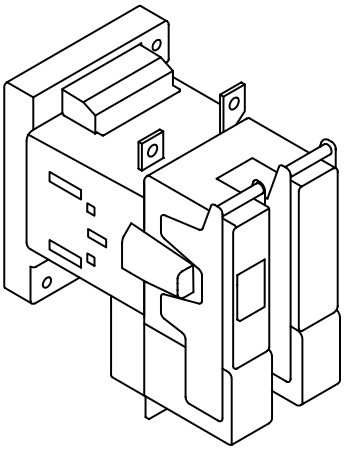

Установочные размеры

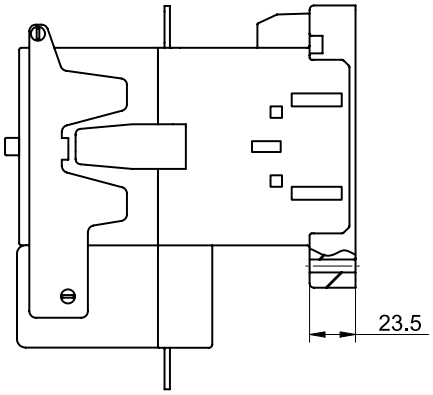

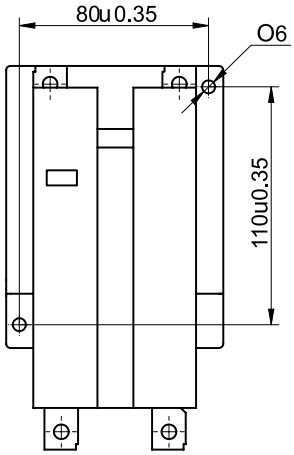

Габаритные размеры

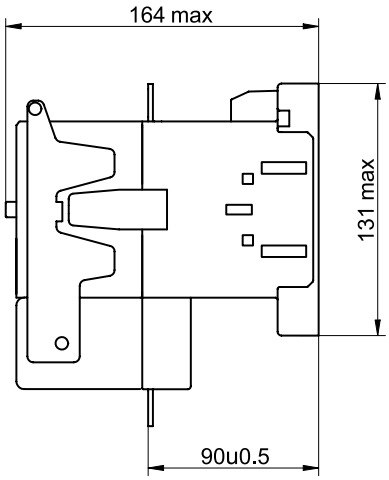

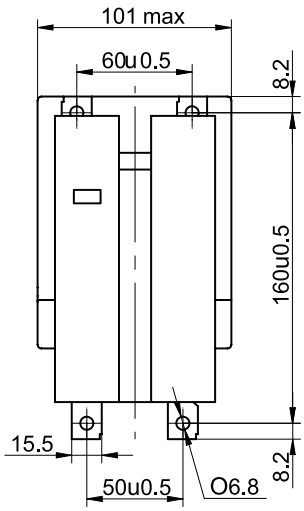

ПЭК5-75Т4-DC

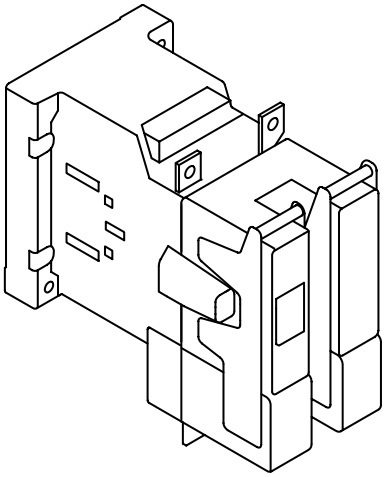

Установочные размеры

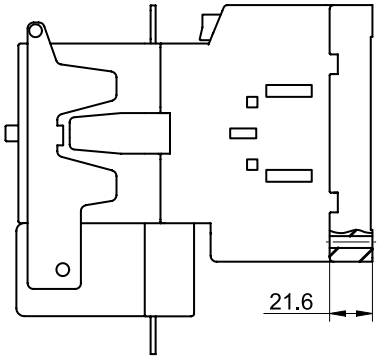

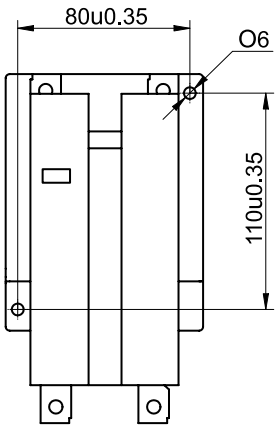

Габаритные размеры

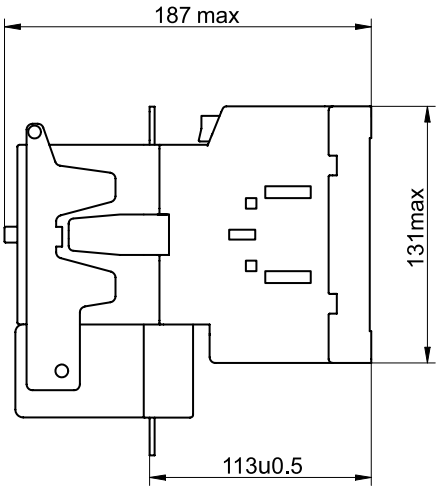

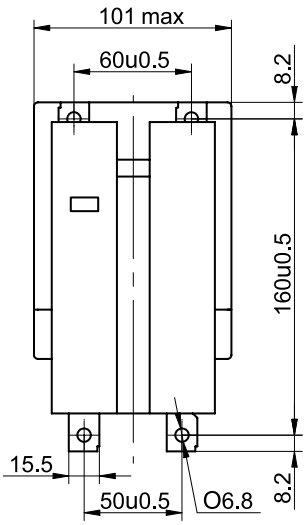

ПЭК5-250Т4-AC

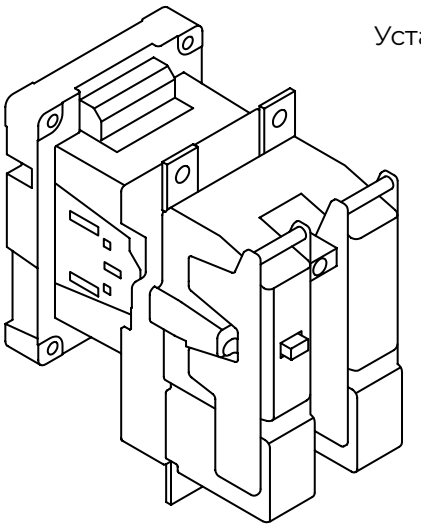

Установочные размеры

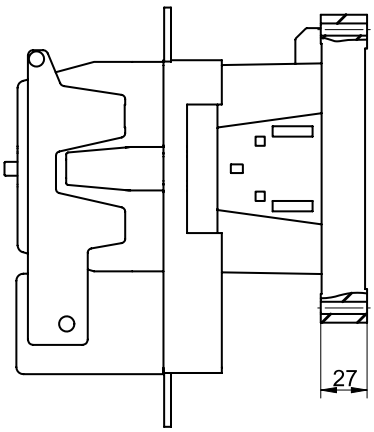

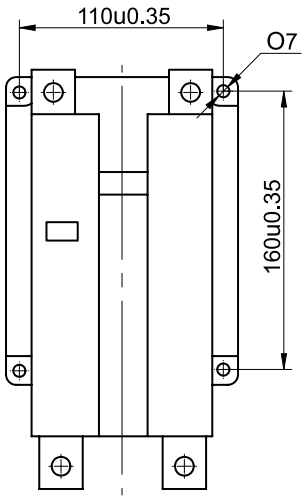

Габаритные размеры

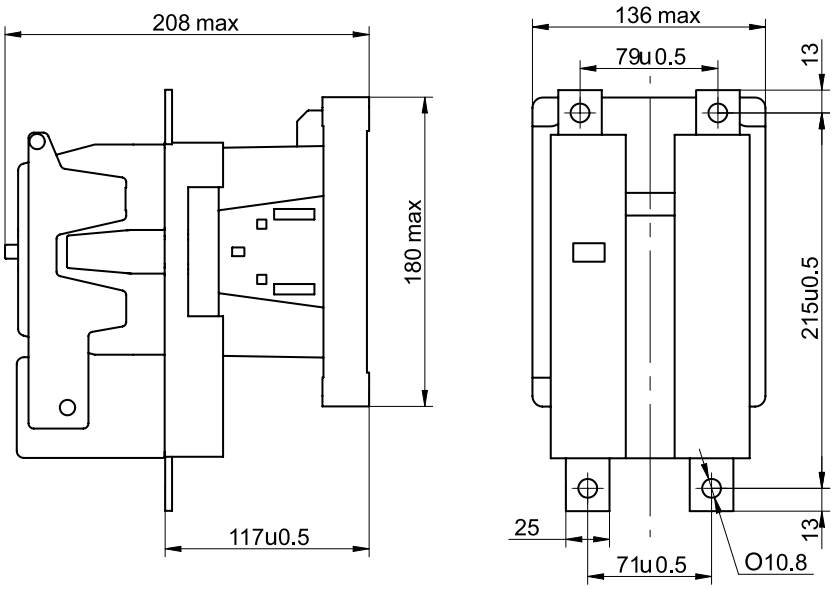

ПЭК5-250Т4-DC

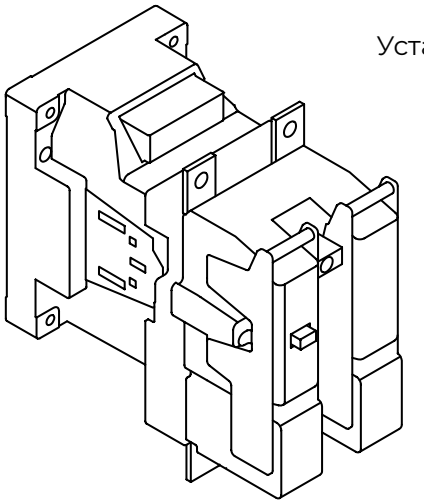

Установочные размеры

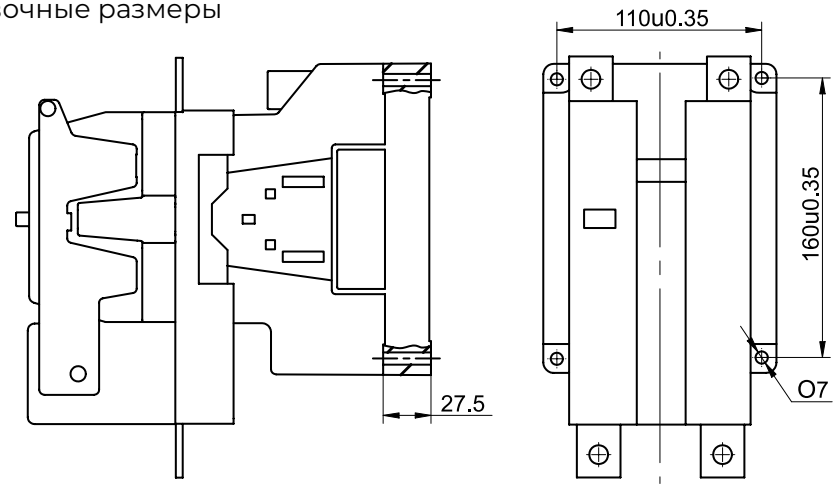

Габаритные размеры

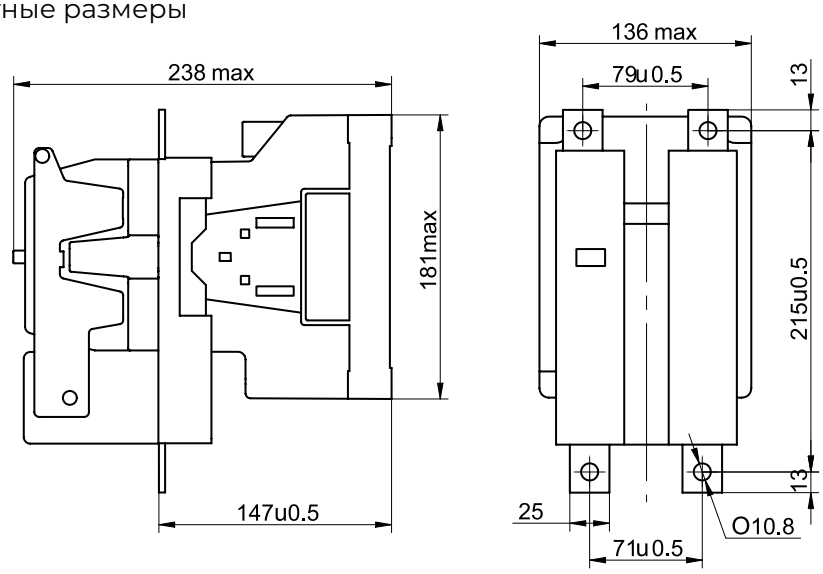

ПЭК5-400Т4-АС

Установочные размеры

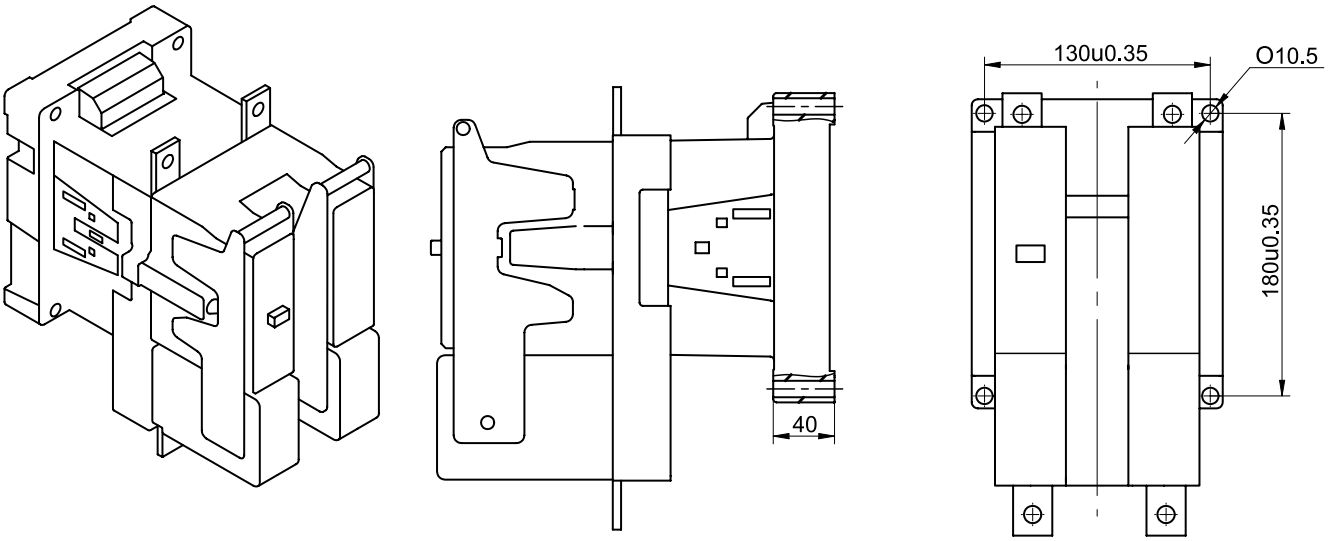

Габаритные размеры

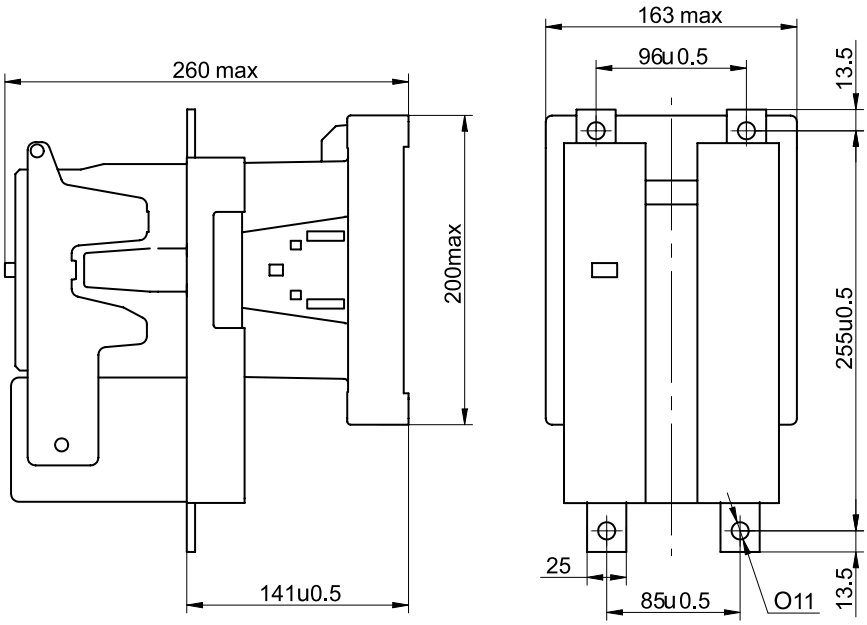

ПЭК5-400Т4-DC

Установочные размеры

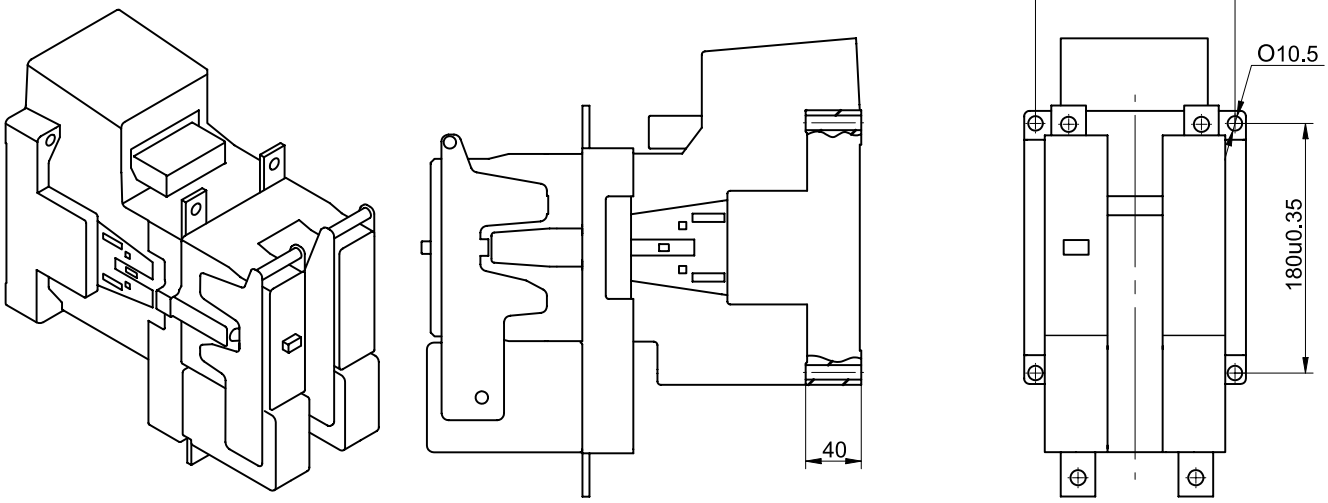

Габаритные размеры

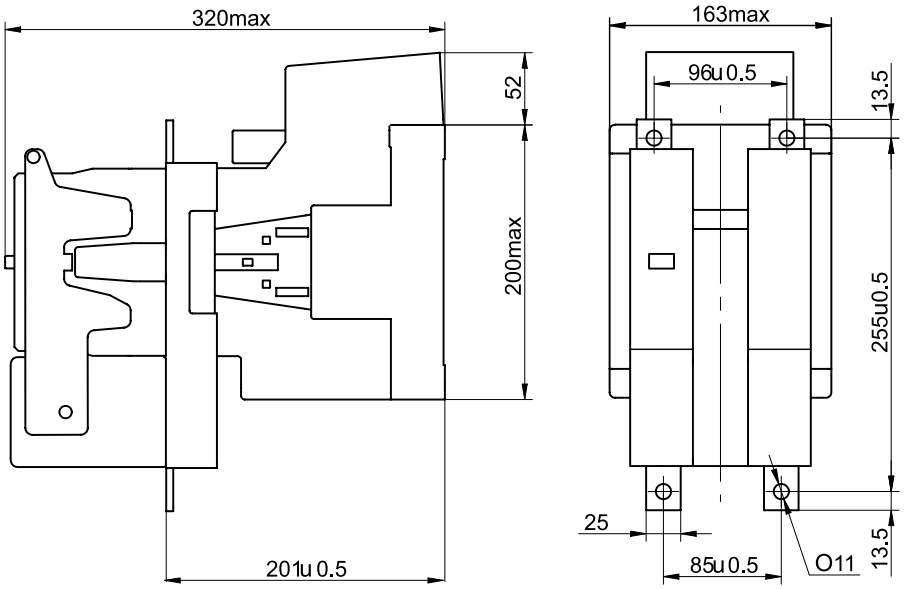

ДЛЯ ЗАМЕТОК

ДЛЯ ЗАМЕТОК

ООО «ПРАЙД ЭЛЕКТРО»
195273, Г. САНКТ-ПЕТЕРБУРГ, ПИСКАРЕВСКИЙ ПР., Д. 63Б
ТЕЛ. +7 (812) 980 8259
E-MAIL:
INFO@PRIDE-ELECTRO.RU
SUPPORT@PRIDE-ELECTRO.RU

WWW.PRIDE-ELECTRO.RU